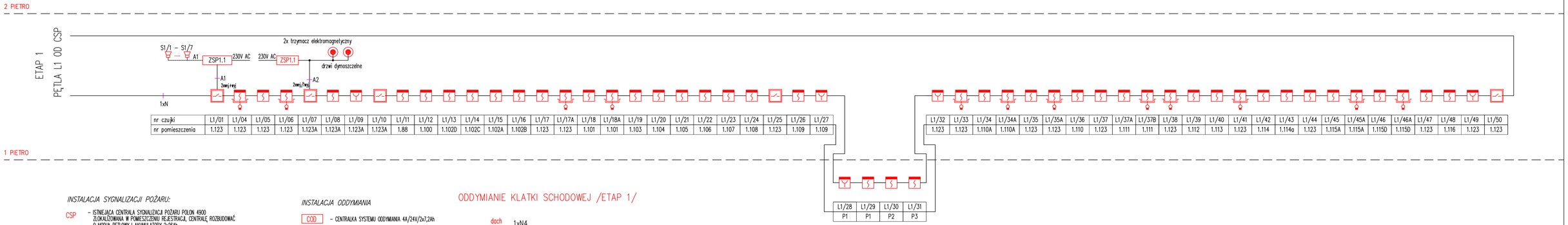

INSTALACJA SYGNALIZACJI POŻARU:

CSP – ISTNIEJĄCA CENTRALA SYGNALIZACJI POŻARU POLON 4900 ZLOKALIZOWANA W POMIESZCZENIU REJESTRACJI, CENTRALĘ ROZBUDOWAĆ O MODUŁ PĘTLOWY I AKUMULATORY 2x26Ah

– CZUJKA POŻAROWA OPTYCZNA (TF2–TF5) Z GNIAZDEM INSTALOWAĆ NA STROPIE.

– CZUJKA MONTOWANA W PRZESTRZENI MIĘDZYSTROPOWEJ DO STROPU WŁAŚCIWEGO LUB POD PODŁOGĄ TECHNOLOGICZNĄ

– WSKAŹNIK ZADZIAŁANIA DLA CZUJEK MONTOWANYCH W PRZESTRZENIACH MIĘDZYSTROPOWYCH I POD PODŁOGĄ PODNIESIONĄ

– RĘCZNY OSTRZEGACZ POŻAROWY WYSOKOŚĆ INSTALACJI – 1,2–1,6m OD POZIOMU POSADZKI.

– MODUŁ STERUJĄCY 2xWEJ./1xWYJ. W OBUDOWIE NAŚCIENNEJ

ZSP... – ZASILACZ CERTYFIKOWANY 24VDC/4A/18Ah W OBUDOWIE IP65

– linia pętlowa – przewód typu YnTKSYekw 1x2x0,8

– TRZYMACZ ELEKTROMAGNETYCZNY 24V DC

INSTALACJA ODDYMIANIA

COD – CENTRALKA SYSTEMU ODDYMIANIA 4A/24V/2x7,2Ah

KD... S – SŁOWNIK KLAPY DYMOWEJ

ON... S – SŁOWNIK OKNA NAPOWIETRZAJĄCEGO

– PRZYCISK PRZEWIETRZANIA

CP – CENTRALA POŻODOWA

N2 – przewód typu YnTKSYekw 3x2x0,8

N3 – kabel typu (N)HXHo FE180/E90 2x4

N4 – kabel typu YKYzo 5x1,5

ODDYMIANIE KLATKI SCHODOWEJ /ETAP 1/

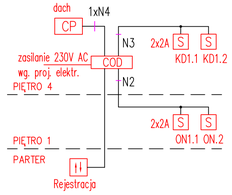

NINIEJSZY RYSUNEK ZAMIENIA RYSUNEK NR E–5 Z ROKU 2018

U=3x400/230V

SZYBKIE WYŁĄCZENIE (TN-C-S)

Projektant: mgr inż. Piotr Kapuściński - nr upr. 338/2001	**Podpis:**	**Obiekt:** N.I.O. P.I.B. O/w Krakowie Klinika Ginekologii Onkologicznej Kraków ul. Garncarska 15/17		
Autor aneksu: inż. Adam Biela - nr upr. 220/78	**Podpis:**	**Stadium:** P.W. - aneks	**Data:** 04.2020	**Skala:** 1:100
Współpraca: Tomasz Biela	**Podpis:**	**Rysunek:** Schemat ideowy instalacji sygnalizacji pożaru		**Nr rys.:** E-5A